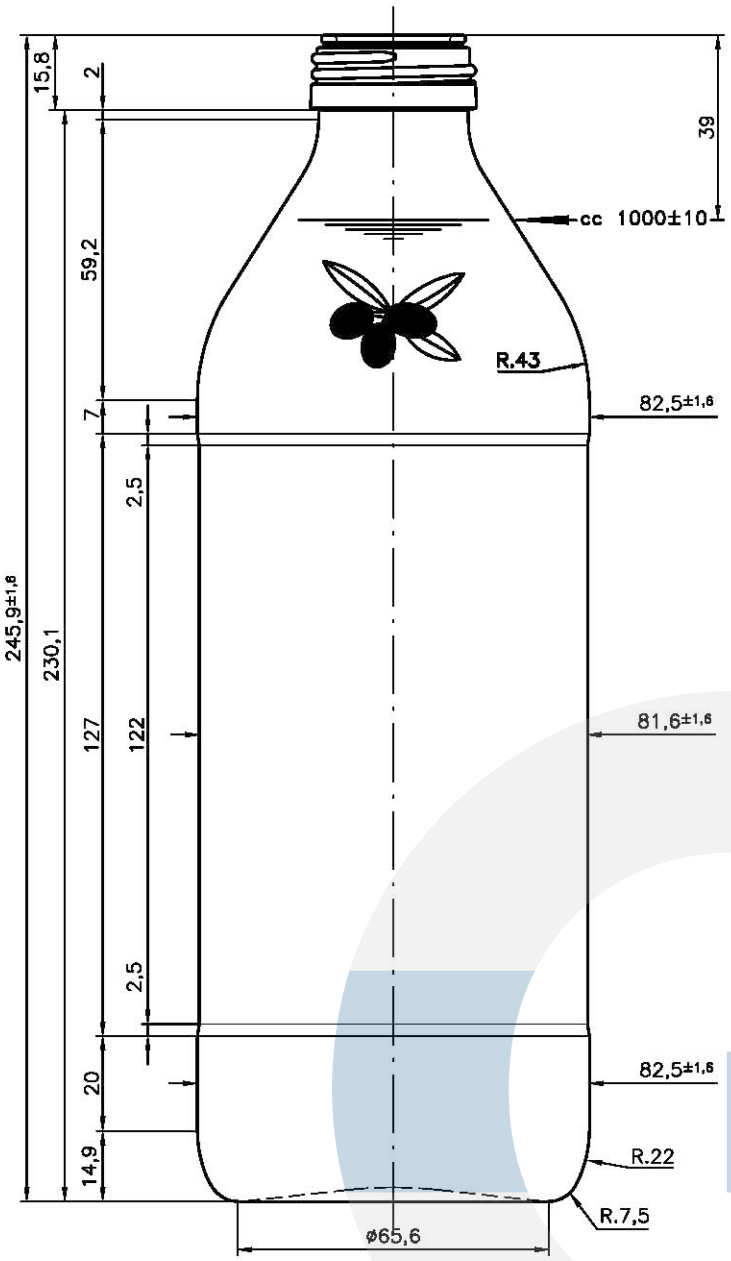

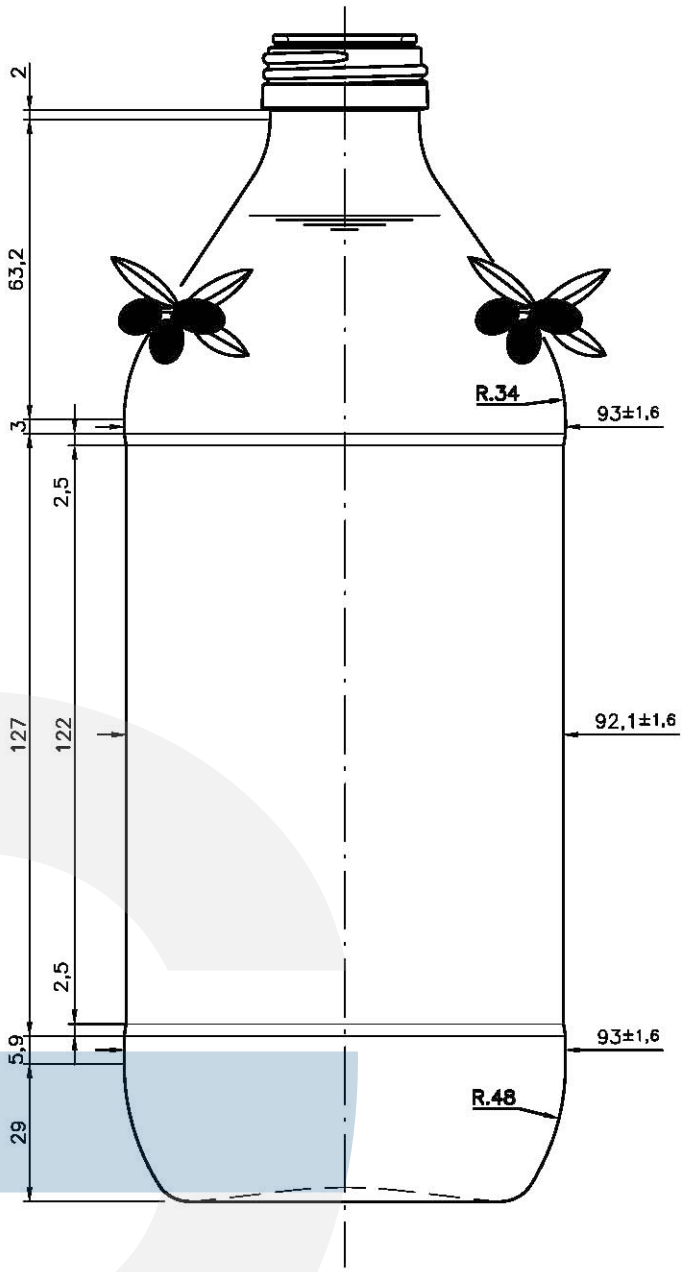

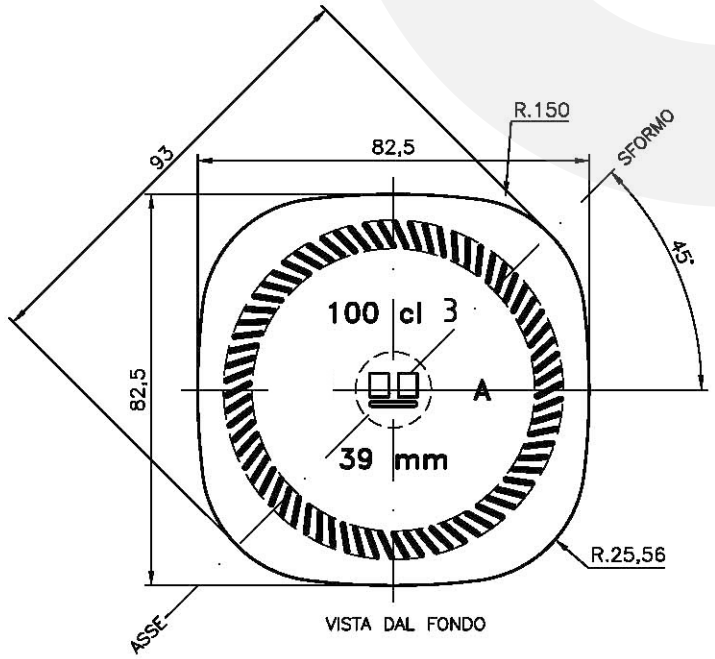

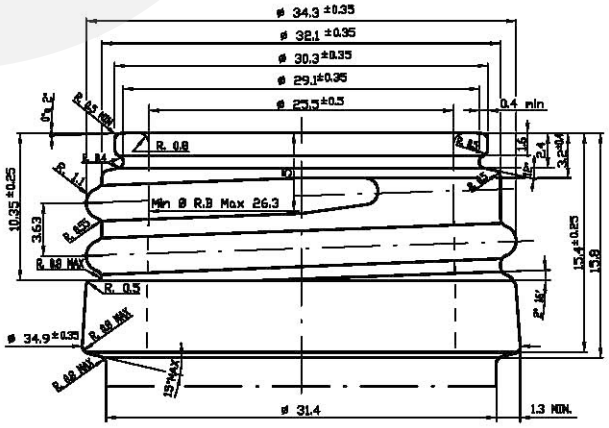

CENTERGLASSLINE	CLIENTE STANDARD					TOLLERANZA VERTICALITA'	±2.7
						COLORE	-
	ARTICOLO OLIO FIORENTINO CC 1000					PESO VETRO gr ~	395 ± 15
						CAPACITA' RASO BOCCA cc.	1026 ±10
						CAPACITA' A LIVELLO cc.	1000
DISEGNO N. 1565	DISEGNATORE Mencarelli M.	DATA 04/01/2012	SCALA 1:1	PROC.	FORO MIN. PASSANTE ø 20,0	IMBOCCATURA	PP 35 M UNI 6144 - 10666
						NOTE *	